F FEH Технические характеристики

- Железно-хромовый алюминиевый провод сопротивления
- Вольтаж прибора :230V стандарт
- (возможны другие типы вольтажа под заказ).
- Длина волны: от 2 до 10 микрон
- Срок эксплуатации:5000-10000 часов
- Рекомендованное расстояние от обогревателя –от 100мм до 200мм

Вариант исполнения: С термопарой тип K или тип J

FFEH Технические детали

Мощность
250
300
400
500
600
800

температура теплоотдачи
383° C
400° C
488° C

535° C

563° C

670° C

Электрическая сила напряжения W/m² (W/inch²)

15 (9.7)

18 (11.6)

24 (15.5)

30 (19.4)

36 (23.2)

48 (31)

Средний вес

222 g

Размеры

245 x 60 x 36 mm

Длина волны

2 to 10 µm

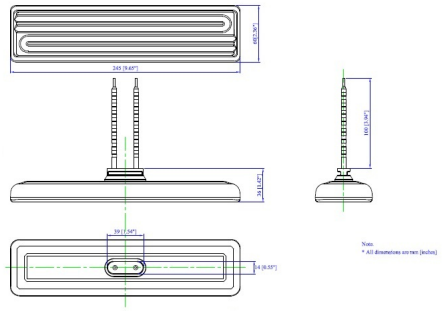

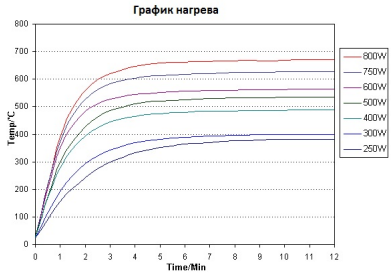

ПОСЕТИТЕ НАШ НОВЫЙ САЙТ "ПЕРЕЙТИ НА НОВЫЙ САЙТ"